Атмосфера-2М

Расположение деталей и узлов на плате

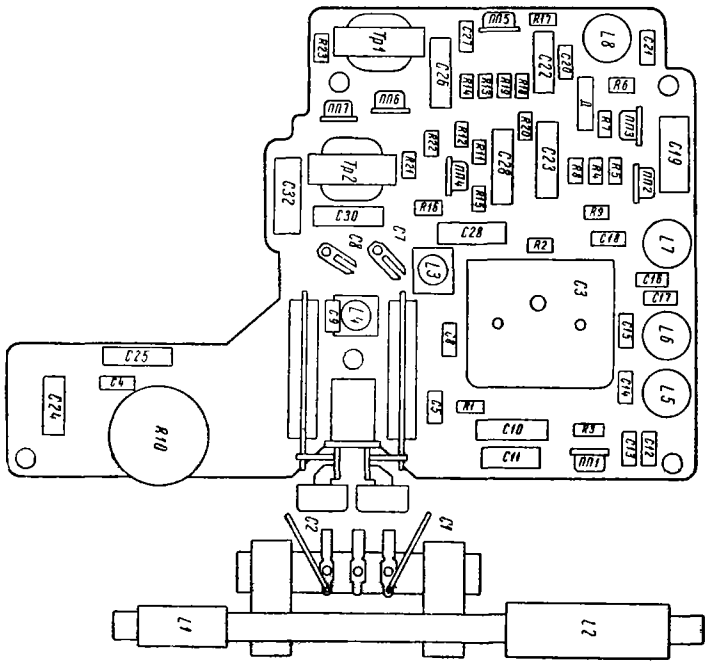

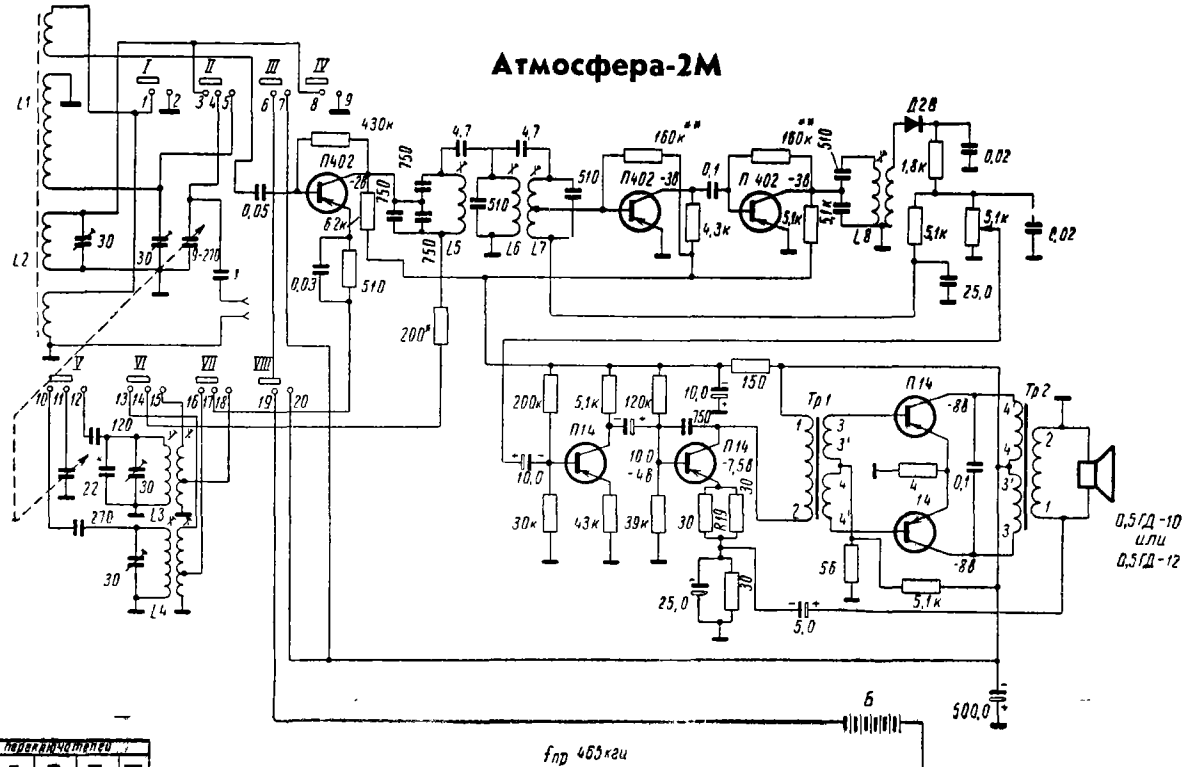

Диапазон	Номера групп переключателей																			
	I		II		III		IV		V		VI		VII		VIII					
	1	2	3	4	5	6	7	8	9	10	11	12	13	14	15	16	17	18	19	20
СВ	●		●		●		●		●		●		●		●		●		●	
ДВ	●			●		●		●		●		●		●		●		●		●
Выкл	●		●		●		●		●		●		●		●		●		●	