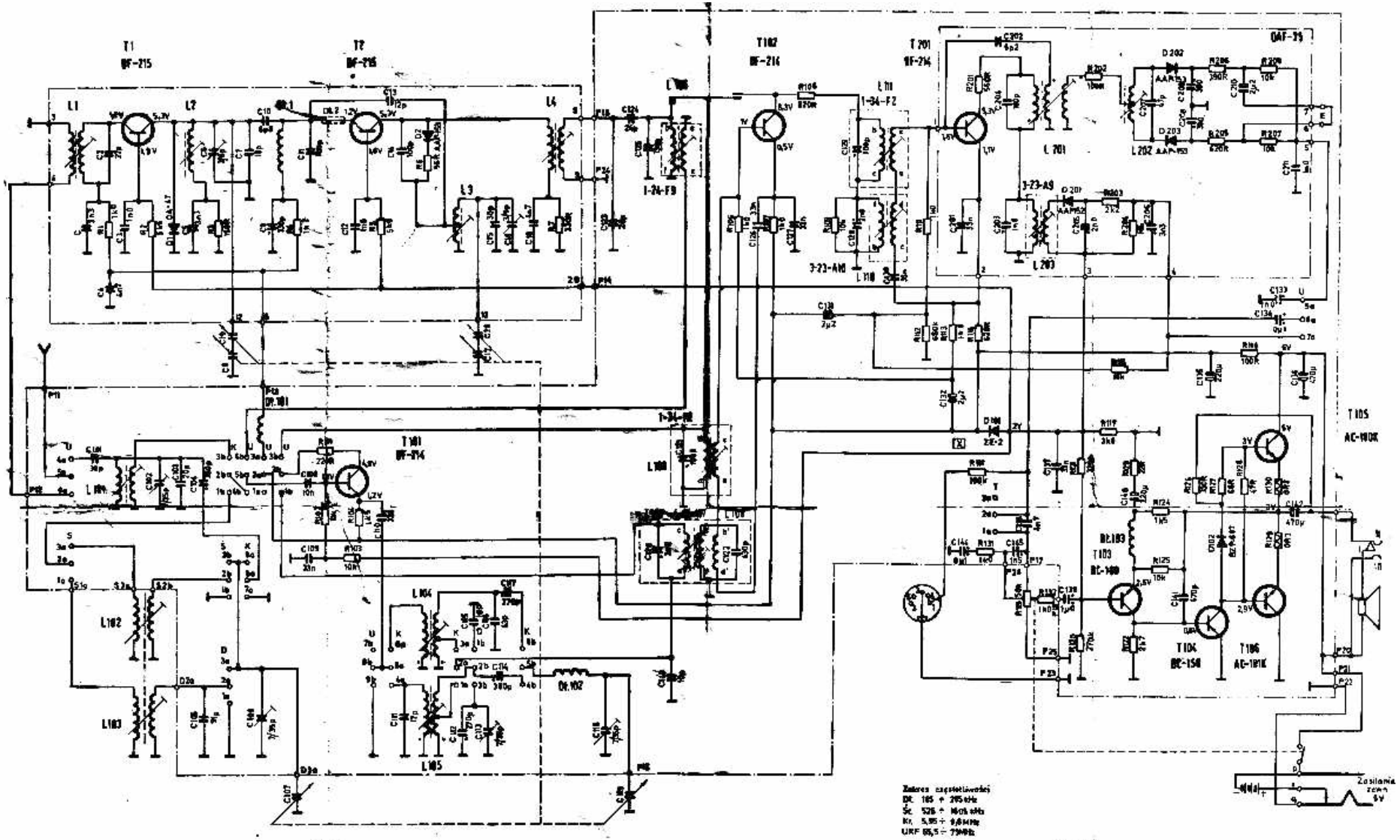

Zakres częstotliwości
Dł. 185 ÷ 295 kHz
Śr. 525 ÷ 1605 kHz
Kr. 5,95 ÷ 9,6 MHz
UKF 65,5 ÷ 73 MHz

Częstotliwości strojenia
Dł. 175 kHz
Śr. 560 kHz; 1500 kHz
Kr. 6 MHz; 9,4 MHz

Częstotliwości pośrednie
AM. 465 kHz
FM. 10,7 MHz

UWAGA

1. Punkty przy cewkach oznaczają początki uzwojeń.
2. Wszystkie pomiary napięć wykonane przyrządem o oporności 20 kom/V.
   a. we wzmacniaczu mcz. w stosunku do masy
   b. pozostałe w stosunku do punktu X

Zmiany zastrzeżone.

PRZEŁĄCZNIK ZAKRESÓW

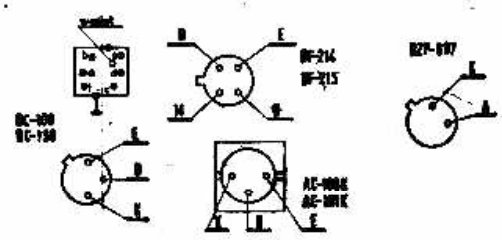

SCHEMAT IDEOWY OR „JUSTYNA"