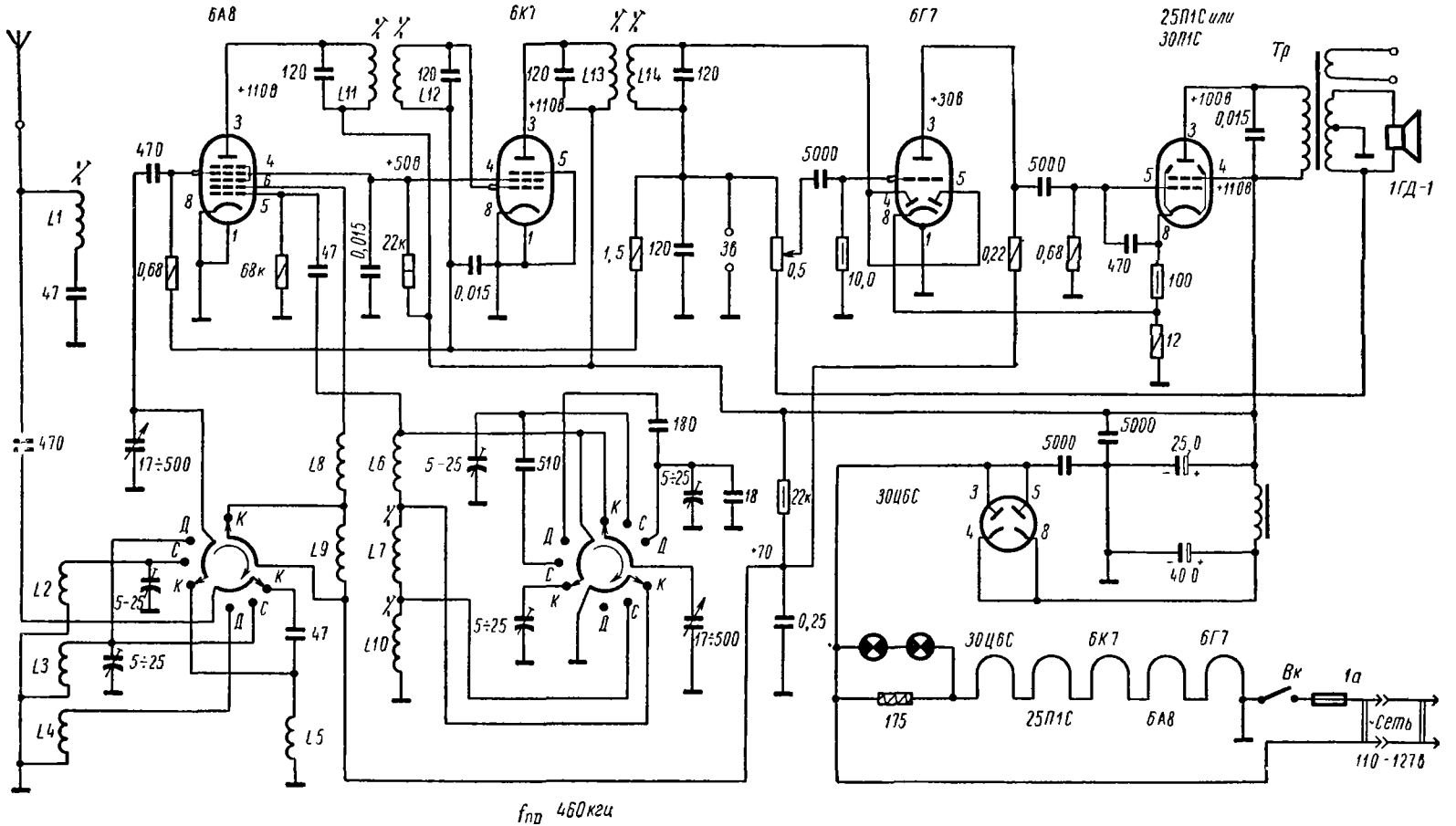

Рекорд (приемник)